2120
12.2016
12kg

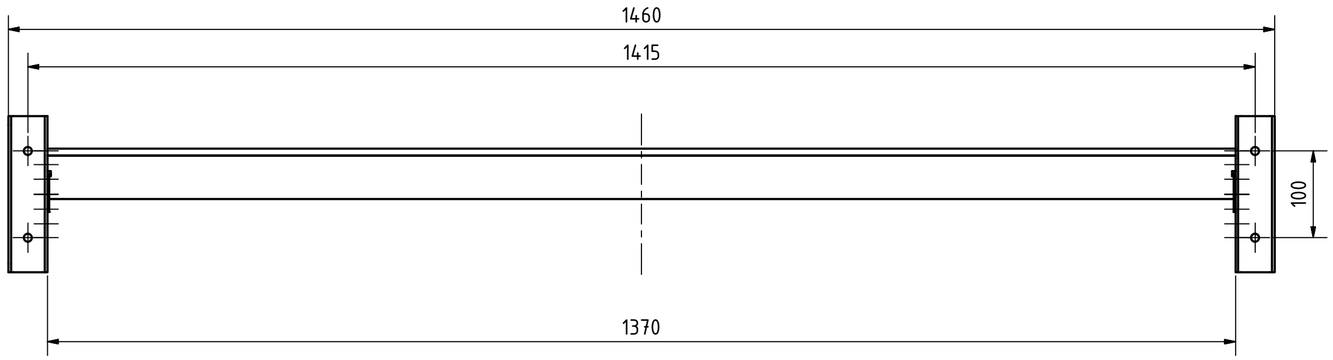

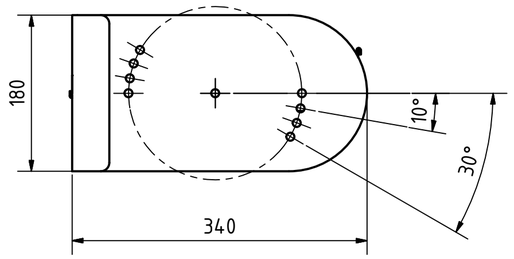

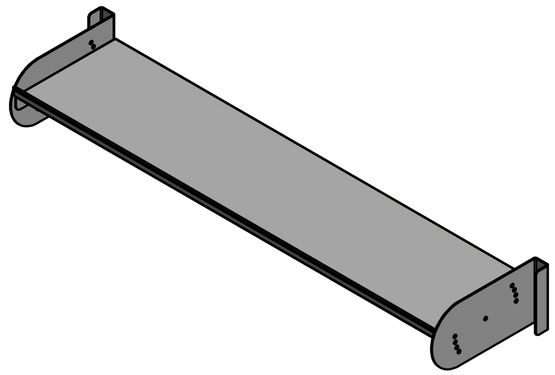

					Datum	Name
				Gezeichnet	26.10.2016	Eckert
				Kontrolliert		
				Norm		
Status	Änderungen	Datum	Name			

2120

1

A2