1305 R
11.2016
85kg

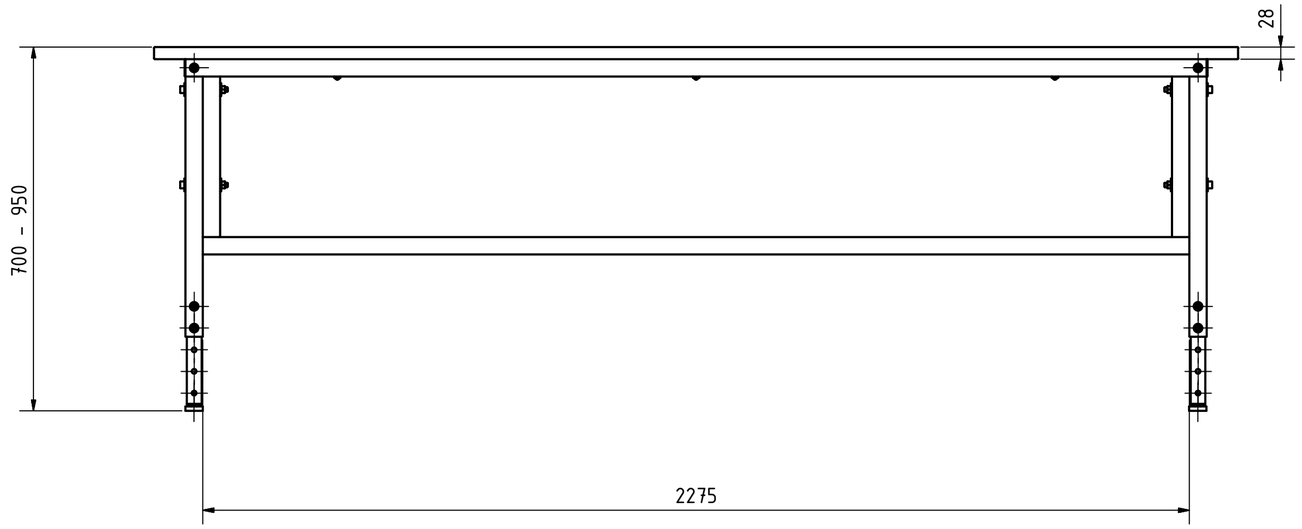

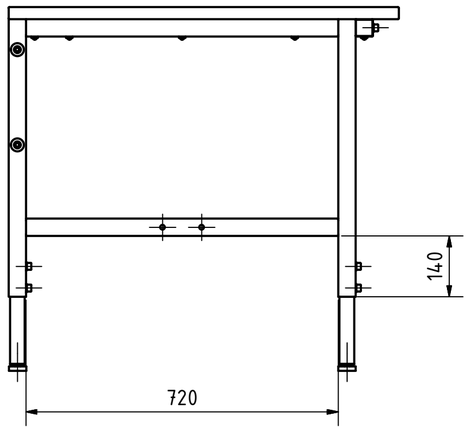

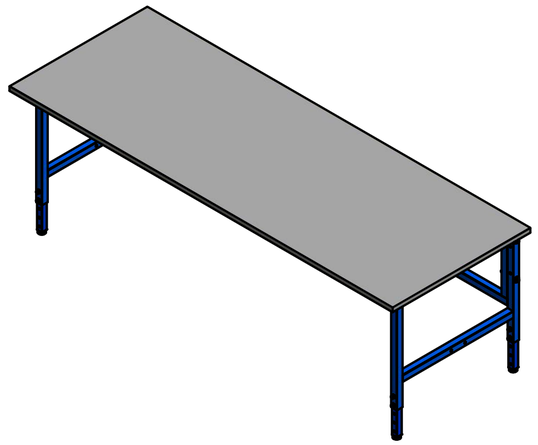

					Datum	Name
				Gezeichnet	29.08.2016	Eckert
				Kontrolliert		
				Norm		
Status	Änderungen	Datum	Name			

1305_R

1

A2